# 第34回関東学生空手道体重別選手権大会

【 2023年10月29日(日) 東京大学 御殿下記念館 】
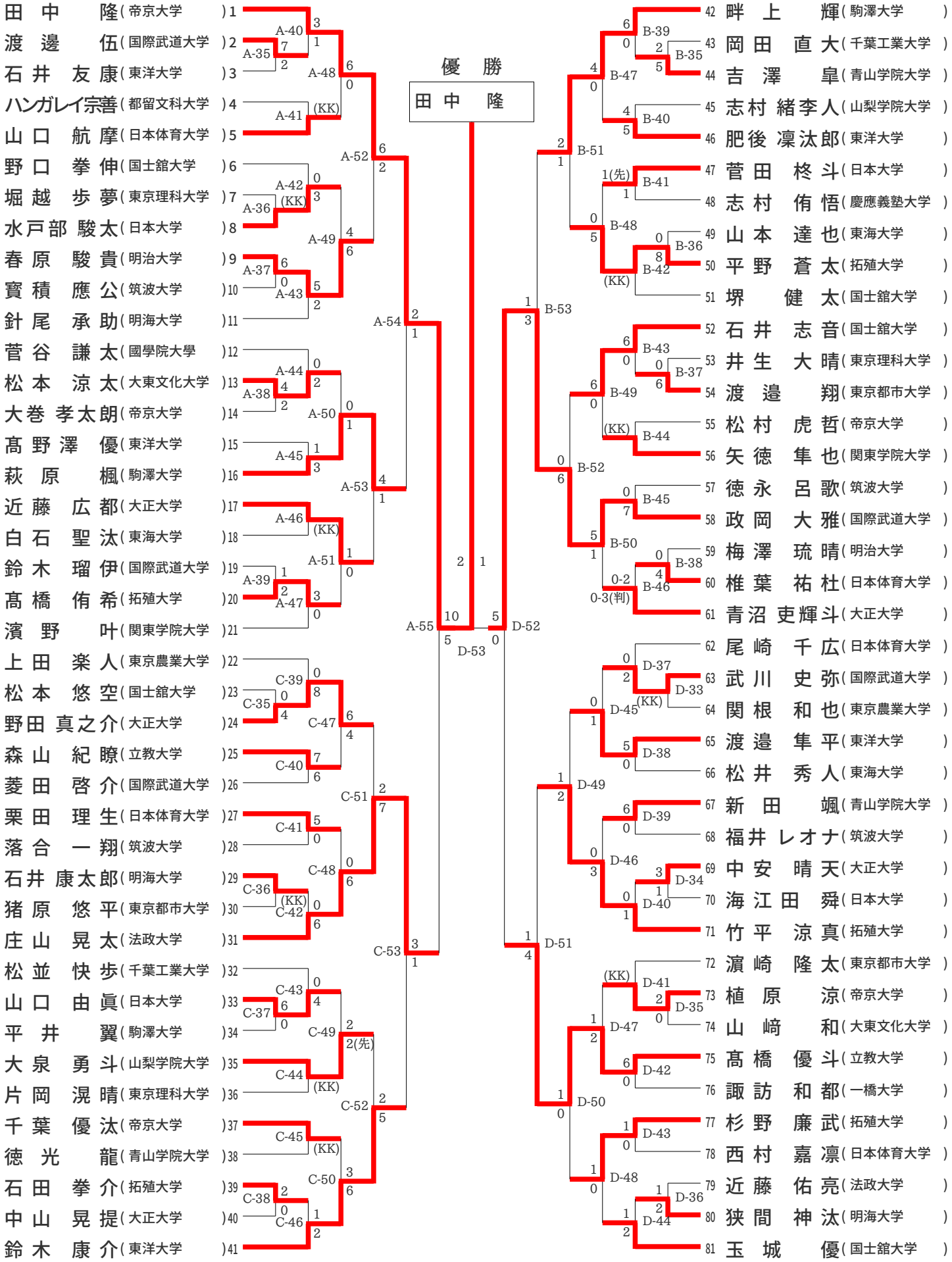
## 男子個人組手 -60kg