第57回関西学生空手道個人選手権大会

【 2024年4月28日(日) 兵庫県立総合体育館 】

男子個人組手競技 -60kg級
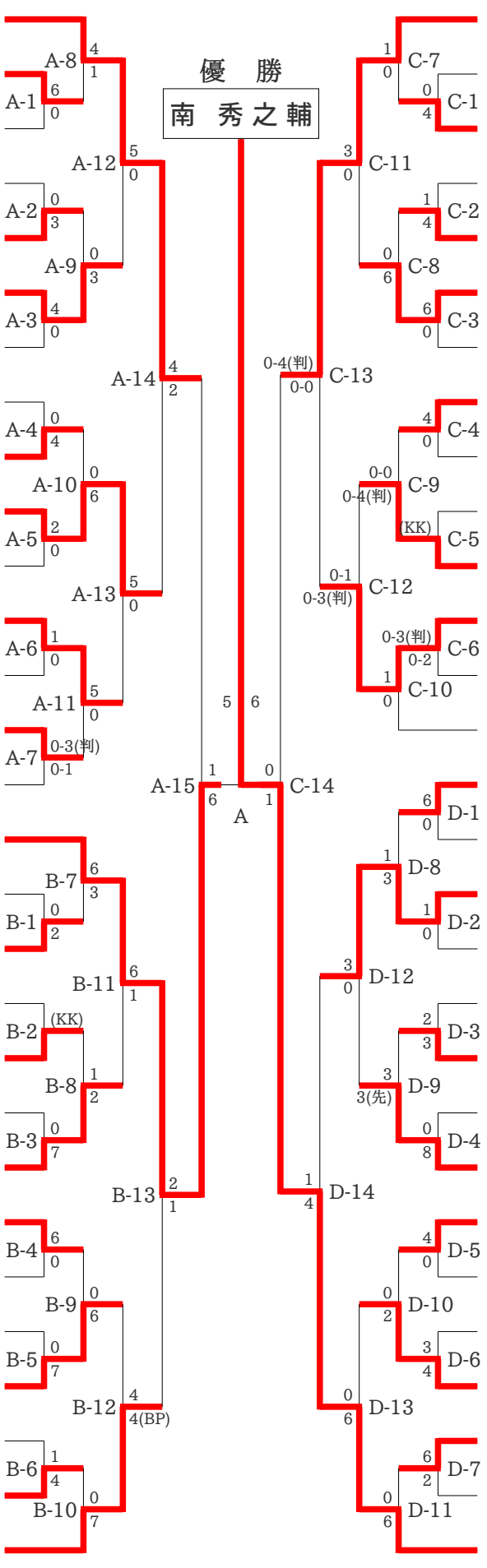
1	曽我 修斗	そがしゅうと	近畿大学
2	平森 大翔	ひらもりひろと	佛教大学
3	瀧原 優斗	たきはらゆうと	大阪教育大学
4	松下 煌汰	まつしたこうだい	大阪商業大学
5	寺西 優太	てらにしゆうた	関西学院大学
6	川本 謙太	かわもとけんた	大阪工業大学
7	河上 裕登	かわかみゆうと	立命館大学
8	瀬川 晃生	せがわこうせい	龍谷大学
9	萩原 颯大	はぎはらそうた	滋賀大学
10	芝田 宝聖	しばたほうせい	桃山学院大学
11	岩本 陽輝	いわもとはるき	阪南大学
12	掛水 佑真	かけみずゆうま	大阪産業大学
13	中村 陸駆	なかむらりく	大阪大学
14	後藤 優雅	ごとうゆうが	大阪経済法科大学
15	新田 竜也	にったたつや	和歌山大学
16	髙橋 遥音	たかはしはると	近畿大学
17	鈴木 啓太	すずきけいた	滋賀大学
18	寺岡 悠斗	てらおかゆうと	天理大学
19	多田 修哉	ただしゅうや	摂南大学
20	青木 和慎	あおきかずま	佛教大学
21	藤原 瑛太	ふじわらえいた	大阪体育大学
22	南村 榮規	みなみむらえいき	大阪商業大学
23	青柳 竜之介	あおやぎりゅうのすけ	甲南大学
24	河本 健琉	こうもとけるる	和歌山大学
25	竹内 香佑	たけうちきょうすけ	大阪工業大学
26	中島 友希	なかじまともき	京都産業大学
27	飛彈 勇志	ひだゆうじ	神戸学院大学
28	本田 理貴	ほんだりき	関西学院大学
29	木村 赳翔	きむらたけと	同志社大学
30	原田 翔哉	はらだしょうや	京都産業大学
31	滝川 勇作	たきがわゆうさく	和歌山大学
32	吉原 飛輝	よしはらひびき	佛教大学
33	中嶌 珠絡	なかじまじゅら	関西外国語大学
34	若林 海斗	わかばやしかいと	大阪経済法科大学
35	島田 翔世	しまだしょうせ	神戸学院大学
36	佐々木 慶人	ささきよしと	大谷大学
37	小林 巧輝	こばやしこうき	龍谷大学
38	森川 祐真	もりかわゆうま	立命館大学
39	倉嶋 奏弥	くらしまそうや	滋賀大学
40	新田 篤史	にったあつし	大阪産業大学
41	内田 響希	うちだひびき	近畿大学
42	松木 翼	まつきつばさ	桃山学院大学
43	石川 将太郎	いしかわしょうたろう	関西学院大学
44	木ノ下 晃佑	きのしたこうすけ	大阪商業大学
45	松本 裕弥	まつもとゆうや	摂南大学
46	久留 尚也	くどめなおや	天理大学
47	光武 大成	みつたけたいせい	佛教大学
48	菅根 陽成	すがねようせい	大阪経済法科大学
49	西岡 昊駕	にしおかこうが	関西大学
50	小西 航太朗	こにしこうたろう	滋賀大学
51	橋本 彩人	はしもとあやと	阪南大学
52	古菅 玲	こすげれい	同志社大学
53	東上 陽人	とうじょうはると	和歌山大学
54	五十嵐 銀太	いがらしぎんた	京都大学
55	浅野 柊翔	あさのしゅうと	大阪産業大学
56	中西 奏人	なかにしかなと	大阪工業大学
57	西尾 正之	にしおまさゆき	大阪大学
58	南 秀之輔	みなみしゅうのすけ	近畿大学