第57回関西学生空手道個人選手権大会

【 2024年4月28日(日) 兵庫県立総合体育館 】

男子個人組手競技 -67kg級
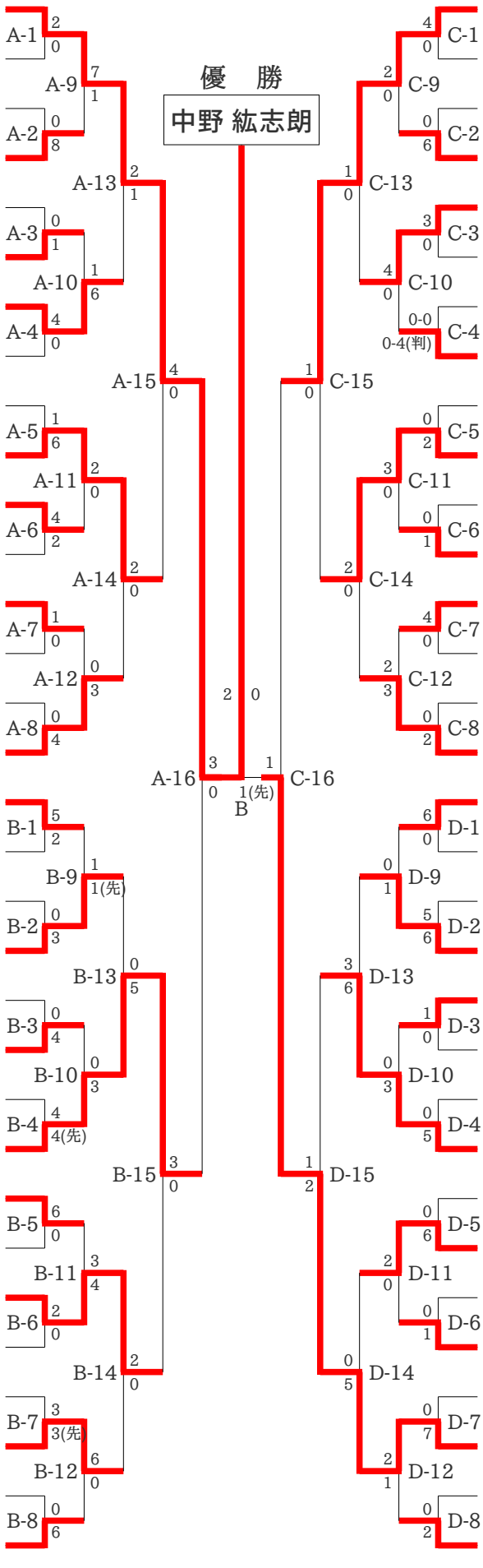
1	中野 紘志朗（なかの こうしろう）	近畿大学
2	北沢 広行（きたざわ ひろゆき）	大阪商業大学
3	上田 恭輔（うえた きょうすけ）	甲南大学
4	生駒 竜大（いこま りゅうだい）	大阪産業大学
5	廣瀬 心星（ひろせ しんせい）	京都産業大学
6	中野 拓真（なかの たくま）	桃山学院大学
7	大賀 滉世（おおが こうせい）	関西大学
8	浅田 直人（あさだ なおと）	摂南大学
9	金塚 皓生（かなづか こうき）	大阪大学
10	岩部 大真（いわぶ たいしん）	近畿大学
11	瀬戸口 海心（せとぐち かいしん）	大阪経済法科大学
12	大畑 澄空（おおはた とあ）	大阪体育大学
13	三宅 悠斗（みやけ はると）	龍谷大学
14	前田 武琉（まえだ たける）	京都大学
15	大槻 隆之介（おおつき りゅうのすけ）	和歌山大学
16	廣 天生（ひろ あもう）	同志社大学
17	和久田 有晃（わくだ ありてる）	佛教大学
18	五十嵐 力太（いがらし りきた）	神戸大学
19	森 滉明（もり こうめい）	大阪大学
20	大塚 優翔（おおつか まさと）	芦屋大学
21	中村 真瑠（なかむら まる）	京都大学
22	小松 晃志（こまつ こうし）	阪南大学
23	上水流 幸河（かみずる こうが）	関西大学
24	大竹 良介（おおたけ りょうすけ）	近畿大学
25	手島 健（てしま たける）	龍谷大学
26	前川 蒼空（まえがわ あおい）	関西外国語大学
27	安井 楽斗（やすい らくと）	大阪産業大学
28	笠井 深智（かさい みさと）	立命館大学
29	藤野 愛大（ふじの まなと）	天理大学
30	南 颯太（みなみ そうた）	大阪商業大学
31	菊地 健太（きくち けんた）	京都大学
32	窪利 瑠衣斗（くぼり るいと）	摂南大学
33	池田 刻斗（いけだ ときと）	近畿大学
34	谷口 大誠（たにぐち たいせい）	大阪商業大学
35	鎌倉 陽大（かまくら はると）	大阪産業大学
36	山脇 勇希（やまわき ゆうき）	京都産業大学
37	辻野 智基（つじの ともき）	龍谷大学
38	具足 羽純（ぐそく はずみ）	芦屋大学
39	矢頭 颯大（やじ そうだい）	佛教大学
40	小原 武竜（おはら たける）	摂南大学
41	岸田 陸史（きしだ あつし）	京都大学
42	坂本 一慎（さかもと いっしん）	和歌山大学
43	髙橋 悠斗（たかはし ゆうと）	神戸大学
44	為本 志（ためもと こころ）	同志社大学
45	望月 勇稀（もちづき かずき）	関西大学
46	黒田 太陽（くろだ たいよう）	大阪大学
47	谷野 元哉（たにの もとや）	関西外国語大学
48	空閑 大祐（くがだ だいすけ）	天理大学
49	鈴木 颯太（すずき そうた）	関西学院大学
50	喜畑 椋介（きはた けいすけ）	大阪教育大学
51	萩永 颯太（はぎなが そうた）	龍谷大学
52	吉田 楽（よしだ がく）	大阪産業大学
53	高橋 勝大（たかはし しょうた）	関西大学
54	中嶋 一輝（なかじま いっき）	佛教大学
55	高橋 舜一郎（たかはし しゅんいちろう）	京都大学
56	石田 成生（いしだ せいな）	近畿大学
57	渡邊 恵来（わたなべ めぐる）	大阪体育大学
58	藤谷 龍太郎（ふじたに りゅうたろう）	阪南大学
59	広野 泰志（ひろの たいし）	大阪経済法科大学
60	花田 蓮太（はなだ れんた）	大阪産業大学
61	藤丸 真浄（ふじまる しんじょう）	立命館大学
62	窪田 蓮（くぼた れん）	天理大学
63	辰己 諒輔（たつみ りょうすけ）	同志社大学
64	高井 諒介（たかい りょうすけ）	大阪商業大学